Тележка для монитора с баком (четырехколесная)
Monitor trailer with tank (four wheels)

Модель KCA-4R

Размеры указаны в мм
Dimensions are in mm

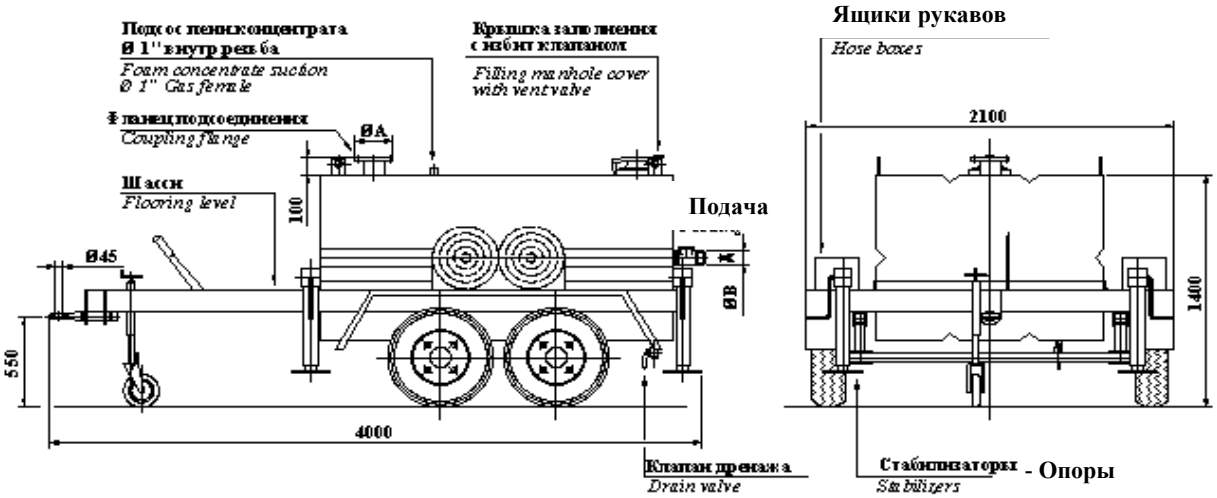

КОНСТРУКТИВНЫЕ ХАРАКТЕРИСТИКИ

- Двухосное шасси из углеродистой стали
- Жесткие оси
- Механические стацион.тормоза
- Пневматические колеса
- Поворотное и регулир. переднее колесо
- 4 стабилизатора - опоры
- Руль с буксирным кольцом Ø 45 мм
- Светоотражатели
- Рифленая платформа для оператора
- Максимальное рабочее давление: 8 атм
- Максимальный разреш. расход: 4000 л/мин.
- Максимальная скорость: 40 км/ч
- **Тележка не сертифиц. для передвиж. по дорогам**

БАК

- Материал корпуса: углерод. сталь
- Подача: с обратным клапаном
- Внутр. и наруж. покр-е: красн. эпокс. краска (RAL 3000)

ПО ЗАКАЗУ

- Материал бака: нерж. сталь AISI 304 или AISI 316
- Подвески на рессорах
- Резиновые тампоны подвесок
- Освещение
- Тележка, сертифиц. для передвиж. по дорогам
- Другие подсоединения (STORZ, BSS, и др.)

CONSTRUCTION FEATURES

- *Two axles carbon steel frame*
- *Rigid axles*
- *Mechanical stationary brakes*
- *Pneumatic tires*
- *Rotating and adjustable front wheel*
- *N° 4 stabilizers*
- *Draw bar with towing ring Ø 45 mm*
- *Reflectors*
- *Operator open grid platform*
- *Maximum working pressure: 8 bar*
- *Maximum allowable flow: 4000 l/min*
- *Maximum speed: 40 Km/h*
- ***Trailer not approved for public road use***

TANK

- *Body material: carbon steel*
- *Supply: with check valves*
- *Finish internal and external: red epoxy paint (RAL 3000)*

OPTIONAL

- *Tank material: AISI 304 or AISI 316*
- *Leaf spring suspensions*
- *Rubber torsion bar suspensions*
- *Lights*
- *Trailer approved for public road use*
- *Different feed connection type (STORZ, BSS, etc.)*

МОДЕЛЬ MODEL	*ØA*	*ØB Gas / Bsp (внутр./female)*	*ОБЪЕМ БАКА TANK CAPACITY (л)*	*ВЕС WEIGHT (Кг)*
KCA-4R-2000-3	3”	2 x 2½”	2000	430
KCA-4R-2000-4	4”	3 x 2½”	2000	440
KCA-4R-2500-3	3”	2 x 2½”	2500	490
KCA-4R-2500-4	4”	3 x 2½”	2500	500